По вопросам продаж и поддержки обращайтесь:

Архангельск (8182)63
Астана +7(7172)727
Белгород (4722)40
Брянск (4832)59
Владивосток (423)249
Волгоград (844)278
Вологда (8172)26
Воронеж (473)204
Екатеринбург (343)384
Иваново (4932)77
Ижевск (3412)26
Казань (843)206
Калининград (4012)72-03-81
Калуга (4842)92-23-67
Кемерово (3842)65-04-62
Киров (8332)68-02-04
Краснодар (861)203-40-90
Красноярск (391)204-63-61
Курск (4712)77-13-04
Липецк (4742)52-20-81
Магнитогорск (3519)55-03-13
Москва (495)268-04-70
Мурманск (8152)59-64-93
Набережные Челны (8552)20-53-41
Нижний Новгород (831)429
Новокузнецк (3843)20
Новосибирск (383)227
Орел (4862)44
Оренбург (3532)37
Пенза (8412)22
Пермь (342)205
Ростов на Дону (863)308
Рязань (4912)46
Самара (846)206
Санкт Петербург (812)309
Саратов (845)249
Смоленск (4812)29-41-54
Сочи (862)225-72-31
Ставрополь (8652)20-65-13
Тверь (4822)63-31-35
Томск (3822)98-41-53
Тула (4872)74-02-29
Тюмень (3452)66-21-18
Ульяновск (8422)24-23-59
Уфа (347)229-48-12
Челябинск (351)202-03-61
Череповец (8202)49-02-64
Ярославль (4852)69-52-93

эл. почта: zrt@nt-rt.ru

Чугунные литые коробки

Ex EAC

Предназначены для выполнения соединений, ответвлений и протяжки проводов, а также для устройства разделительных уплотнений с локальным испытанием. Применяются коробки для электропроводок в стальных водо/газопроводных трубах (ГОСТ 3262-75) во взрывоопасных зонах классов В-1, В-1а, В-1б, В-1г с наличием взрывоопасных смесей категорий 1-4 и групп Т1-Т5, а также в зонах классов В-II и В-IIа.

Технические характеристики	
Климатическое исполнение	УХЛ1
Изготавливаются по	ТУ 3464-006-99856433-2010
Материал	чугун
Маркировка взрывозащиты	1ExdIICT6

Артикул	Тип коробки	рис	Условный проход присоединяемой трубы, мм	Трубная резьба G, дюймы	Размеры, мм			Масса, кг
					D	L	H	
zeta30214	КПЛ-20	А	20	3/4	-	190	60	2,0
zeta30215	КПЛ-25	А	25	1	-	190	71	2,2
zeta30218	КТД-25	Б	25	1	105	160	105	2,7
zeta30212	КПД-20	В	20	3/4	90	110	84	1,6
zeta30213	КПД-25	В	25	1	105	132	100	2,4
zeta30216	КПП-20	Г	20	3/4	90	134	65	1,6
zeta30217	КПП-25	Г	25	1	105	160	72	2,4
zeta30219	КТО-20	Д	20	3/4	90	134	65	1,7
zeta30220	КТО-25	Д	25	1	105	160	72	2,7
zeta30210	ККО-20	Е	20	3/4	90	134	65	1,8
zeta30211	ККО-25	Е	25	1	105	160	72	2,9

Коробки КПЛ

Коробка проходная локальная взрывозащищенная предназначена для выполнения разделительных уплотнений с локальным испытанием.

рис А

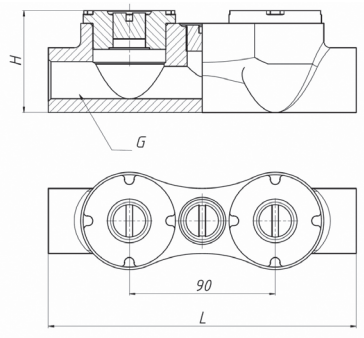

Коробки КПД, КТД

Коробки КПД проходные через дно (рис. В,) для протяжки проводов с проходом в дно.
Тройниковые коробки КТД с ответвлением через дно (рис. Б) для протяжки проводов и ответвлений в дне.

рис. Б

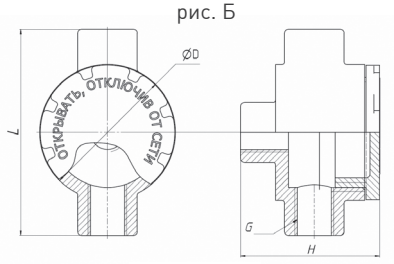

рис. В

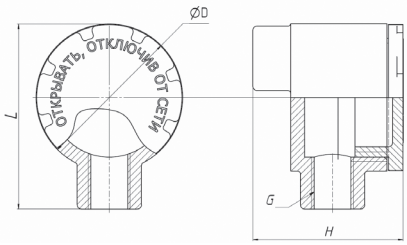

Коробки КПП, КТО, ККО

Тройниковые ответвительные коробки КТО (рис. Д) — для протяжки и ответвления проводов на 3 направления.
Крестовые ответвительные коробки ККО (рис. Е) для протяжки и ответвления проводов на 4 направления.

рис. Г

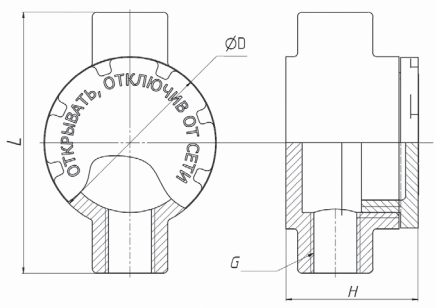

рис. Д

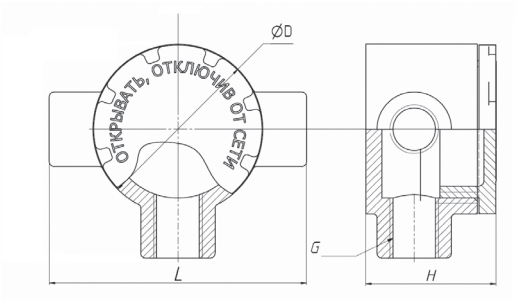

рис. Е

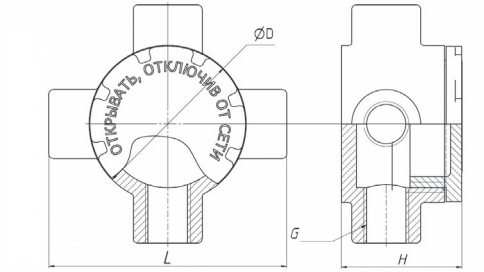

По вопросам продаж и поддержки обращайтесь:

Архангельск (8182)63
Астана +7(7172)727
Белгород (4722)40
Брянск (4832)59
Владивосток (423)249
Волгоград (844)278
Вологда (8172)26
Воронеж (473)204
Екатеринбург (343)384
Иваново (4932)77
Ижевск (3412)26
Казань (843)206
Калининград (4012)72-03-81
Калуга (4842)92-23-67
Кемерово (3842)65-04-62
Киров (8332)68-02-04
Краснодар (861)203-40-90
Красноярск (391)204-63-61
Курск (4712)77-13-04
Липецк (4742)52-20-81
Магнитогорск (3519)55-03-13
Москва (495)268-04-70
Мурманск (8152)59-64-93
Набережные Челны (8552)20-53-41
Нижний Новгород (831)429
Новокузнецк (3843)20
Новосибирск (383)227
Орел (4862)44
Оренбург (3532)37
Пенза (8412)22
Пермь (342)205
Ростов на Дону (863)308
Рязань (4912)46
Самара (846)206
Санкт Петербург (812)309
Саратов (845)249
Смоленск (4812)29-41-54
Сочи (862)225-72-31
Ставрополь (8652)20-65-13
Тверь (4822)63-31-35
Томск (3822)98-41-53
Тула (4872)74-02-29
Тюмень (3452)66-21-18
Ульяновск (8422)24-23-59
Уфа (347)229-48-12
Челябинск (351)202-03-61
Череповец (8202)49-02-64
Ярославль (4852)69-52-93

эл. почта: zrt@nt-rt.ru